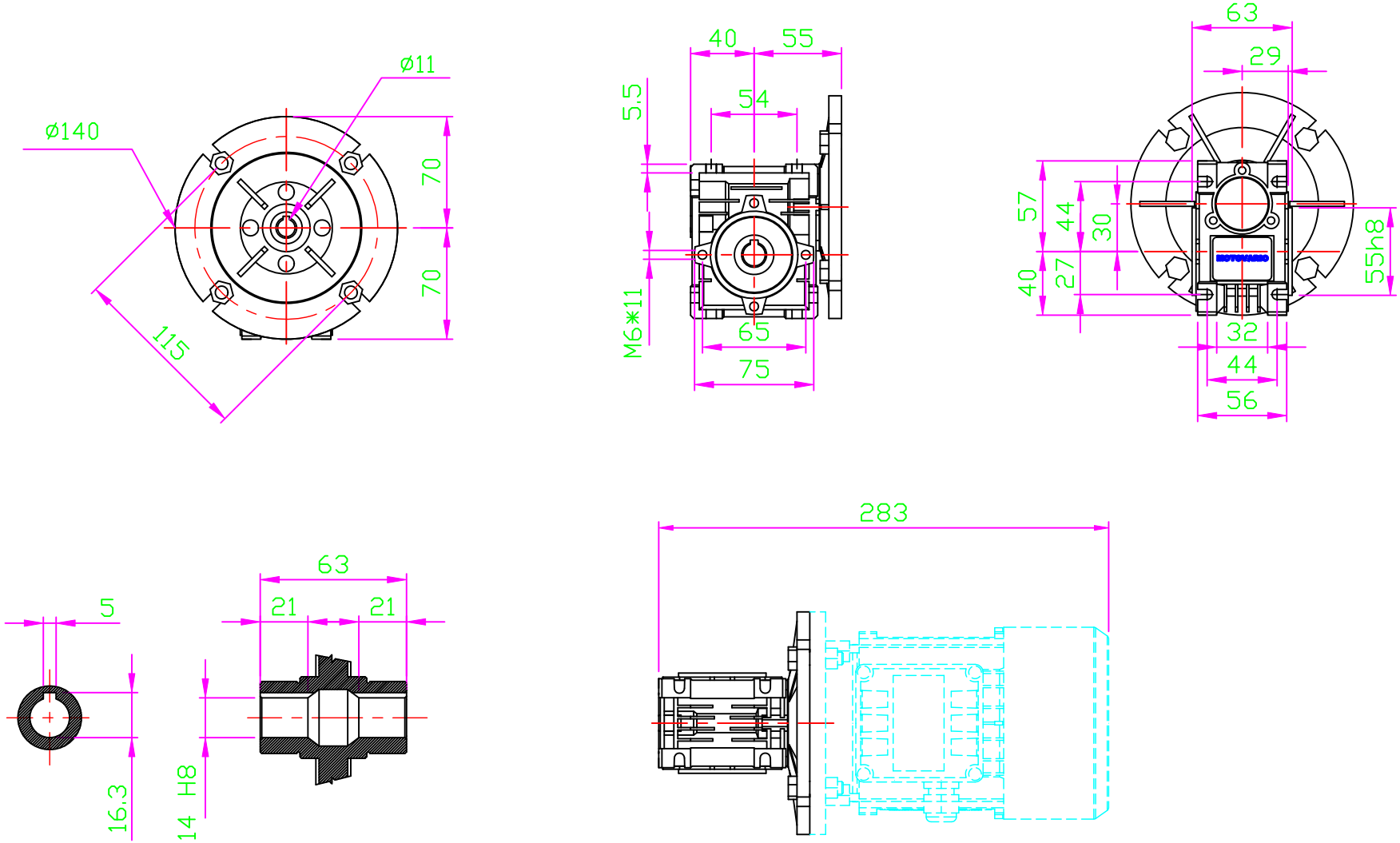

OUTPUT HOLLOW SHAFT

Pes / Weight	Q.ta/ty'	DENOMINAZIONE / DENOMINATION	SIGLA / STD	Materiale Material	STATO / STATE
		DIMENSIONALE			
COD. SAP		DISEGNO N. / DRAWING N. NMRV030 63B5	SOSTITUISCE REPLAYS :	TRATTAMENTO TREATMENT	
DIAMETRI E SPALLAMENTI DA RETTIFICARE: TORNIRE SOVRAMETALLO SECONDO LA NI001		COMPLESSIVO GROUP : MOTOVARIO NMRV030 63B5		PROFONDITA' CEMENTAZIONE HARDENING DEPTH	
DIAMETERS AND SHOULDERS TO BE GRINDED: TURNING STOCK ACCORDING TO NI001		VERSIONE VERSION : WITH MOTOR TS63B4-IMB5		DUREZZA HARDNESS	
				CODICE GREZZO BLANK CODE	

MODIFICHE MODIFICATION

KUKJE (주)국제산업기계
Motovario Qualified Assembly Centre

MAC
MOTOVARIO ASSEMBLY CENTRE

TOLLERANZE GENERALI DI LAVORAZIONE GENERAL TOLERANCE OF TOOLING		DATA DATE	SIGLA STD	SCALA : 1:1 SCALE :
ALBERI / SHAFTS h11 FORI / HOLES H11	DISEGNATO DESIGNER	01/05/13	C.M.	E
ANGOLI ± 30' ANGLES ± 30'	SMUSSI E RAGGI NON QUOTATI =0.8 CHAMFERS AND RADIUS NOT SPECIFIED=0.8	VISTO CHECK		

QUESTO DISEGNO E' PROPRIETA' ESCLUSIVA MOTOVARIO, NE E' VIETATA LA CESSIONE, LA RIPRODUZIONE O LA VISIONE A TERZI SENZA AUTORIZZAZIONE SCRITTA.
LA MOTOVARIO S.p.A. DISTRIBUISCE PRODOTTI ATTENUATI IN LEGGE, MOTOVARIO E' AD OGNI CASO DISPOSTA.
MOTOVARIO HAS THE EXCLUSIVE OWNERSHIP OF THIS DRAWING. ANY RESTRICTION, REPRODUCTION OR DISTRIBUTION TO A THIRD PARTY WITHOUT OUR WRITTEN PERMISSION IS PROHIBITED.
MOTOVARIO S.p.A. DELIVERS NOT DAN RIGHTS ACCORDING TO THE LAW. MOTOVARIO IS A TRADEMARK.

MOTOVARIO HEART OF MOTION