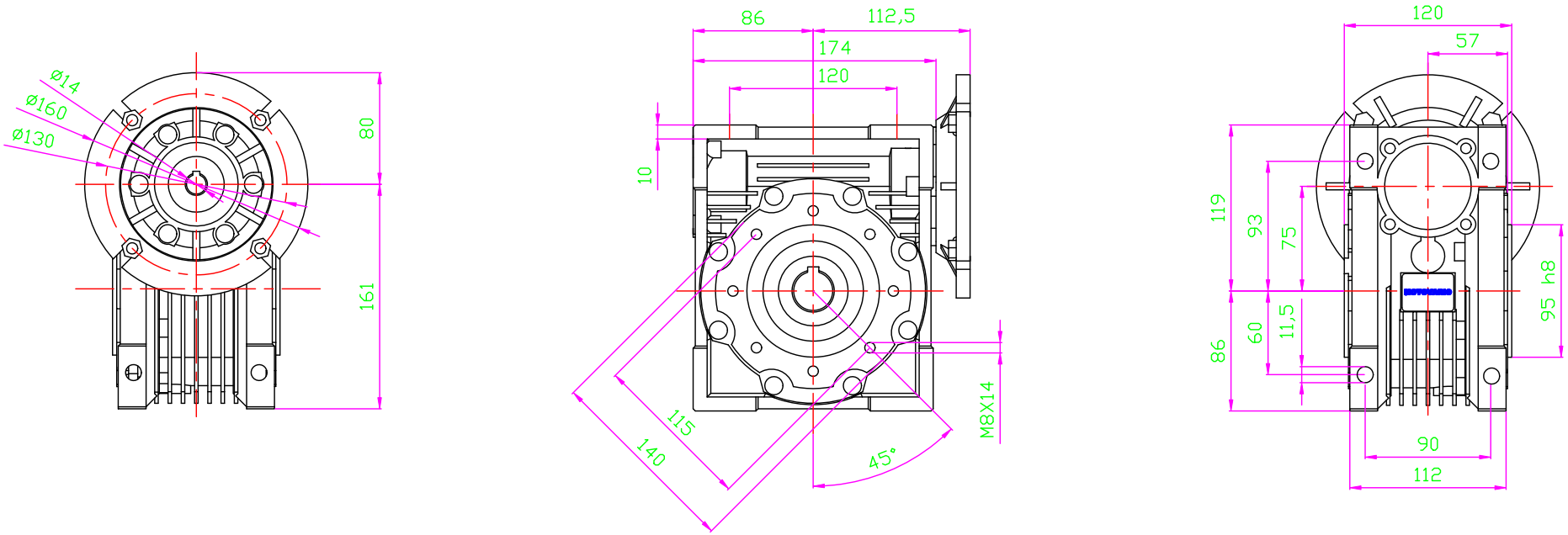

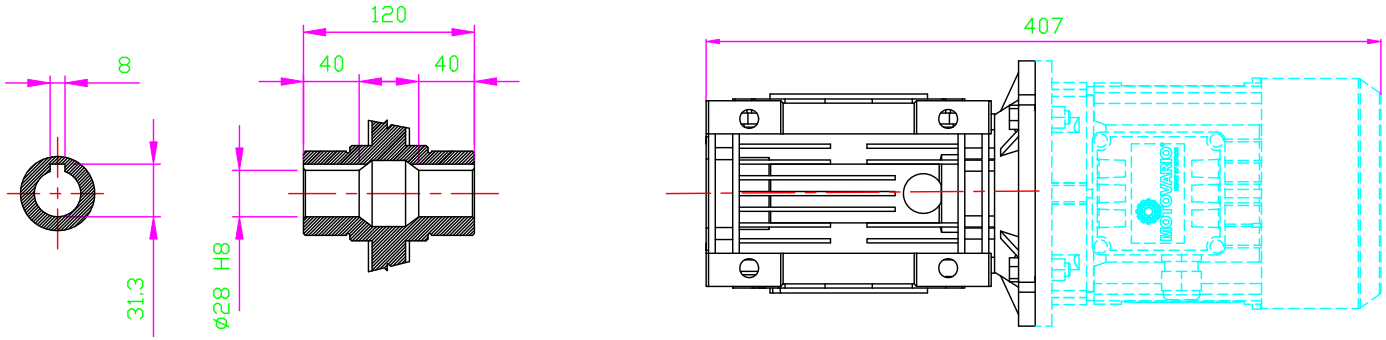

OUTPUT HOLLOW SHAFT

Pes / Weight	Q.ta/ty'	DENOMINAZIONE / DENOMINATION	SIGLA / STD	Materiale Material	STATO / STATE
		DIMENSIONALE			
COD. SAP		DISEGNO N. / DRAWING N. NMRV075 71B5	SOSTITUISCE REPLAYS :	TRATTAMENTO TREATMENT	
DIAMETRI E SPALLAMENTI DA RETTIFICARE: TORNIRE SOVRAMETALLO SECONDO LA NI001		COMPLESSIVO GROUP : MOTOVARIO NMRV075 71B5		PROFONDITA' CEMENTAZIONE HARDENING DEPTH	
DIAMETERS AND SHOULDERS TO BE GRINDED: TURNING STOCK ACCORDING TO NI001		VERSIONE VERSION : WITH MOTOR TS71B4-IMB5		DUREZZA HARDNESS	
				CODICE GREZZO BLANK CODE	

MODIFICHE MODIFICATION

TOLLERANZE GENERALI DI LAVORAZIONE
GENERAL TOLERANCE OF TOOLING

			DATA DATE	SIGLA STD	SCALA : 1:1 SCALE :
ALBERI / SHAFTS h11	FORI / HOLES H11	DISEGNATO DESIGNER	01/05/13	C.M.	E
ANGOLI ± 30' ANGLES ± 30'	SMUSSI E RAGGI NON QUOTATI =0.8 CHAMFERS AND RADIUS NOT SPECIFIED=0.8	VISTO CHECK			

KUKJE (주)국제산업기계
Motovario Qualified Assembly Centre

MAC
MOTOVARIO ASSEMBLY CENTRE

MOTOVARIO HEART OF MOTION

QUESTO DISEGNO E' PROPRIETA' ESCLUSIVA MOTOVARIO, NE E' VIETATA LA CESSIONE , LA RIPRODUZIONE O LA VISIONE A TERZI SENZA AUTORIZZAZIONE SCRITTA.
LA MOTOVARIO S.p.A. TUTELERA' I PROPRI DIRITTI A NORMA DI LEGGE. MOTOVARIO E' UN MARCHIO REGISTRATO.
MOTOVARIO HAS THE EXCLUSIVE OWNERSHIP OF THIS DRAWING. ANY ASSIGNMENT, REPRODUCTION OR REDISTRIBUTION TO A THIRD PARTY WITHOUT OUR WRITTEN PERMISSION IS PROHIBITED.
MOTOVARIO S.p.A. WILL BEFORE HIS OWN RIGHTS ACCORDING TO THE LAW. MOTOVARIO IS A TRADEMARK.