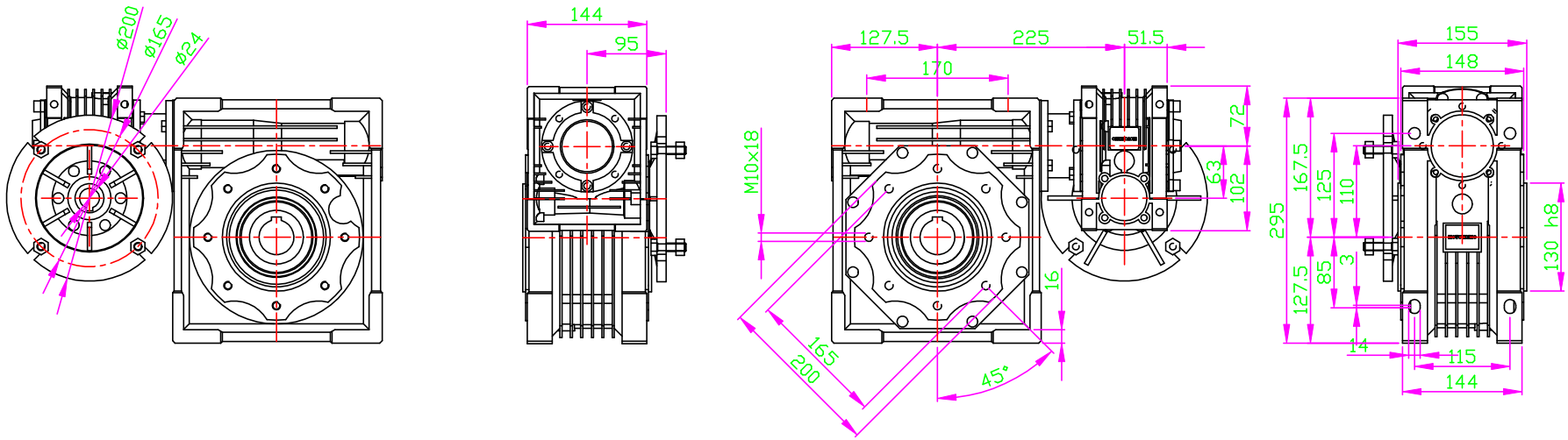

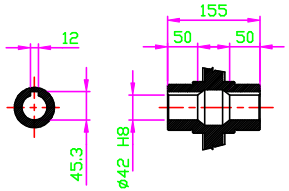

OUTPUT HOLLOW SHAFT

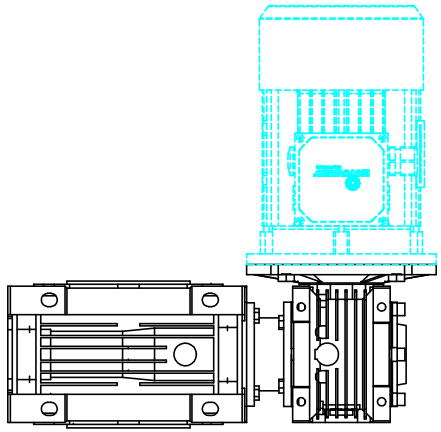

Pes / Weight	Q.ta/ty'	DENOMINAZIONE / DENOMINATION	SIGLA / STD	Materiale Material	STATO / STATE
		DIMENSIONALE			
COD. SAP		DISEGNO N. / DRAWING N.	SOSTITUISCE REPLAYS :	TRATTAMENTO TREATMENT	
DIAMETRI E SPALLAMENTI DA RETTIFICARE: TORNITURE SOVRAMETALLO SECONDO LA N1001 / DIAMETERS AND SHOULDERS TO BE GRINDED: TURNING STOCK ACCORDING TO N1001		COMPLESSIVO GROUP : MOTOVARIO NMRV063+105 9085		PROFONDITA' CEMENTAZIONE HARDENING DEPTH	
		VERSIONE VERSION : WITH MOTOR TH90LB4-1N05		DUREZZA HARDNESS	
				CODICE GREZZO BLANK CODE	

TOLLERANZE GENERALI DI LAVORAZIONE GENERAL TOLERANCE OF TOOLING			DISEGNATO DESIGNER	DATA DATE	SIGLA STD	SCALA : 1:1 SCALE :
ALBERI / SHAFTS h11	FORI / HOLES H11			01/05/13	C.M.	
ANGOLI ± 30' ANGLES ± 30'	SMUSSI E RAGGI NON RADIALI ±0.8 CHAMFERS AND RADIUS NOT SPECIFIED ±0.8		VISTO CHECK			

KUKJE (주)국제산업기계
Motovario Qualified Assembly Centre

MAC
MOTOVARIO ASSEMBLY CENTRE

MOTOVARIO HEART OF MOTION

MODIFICHE MODIFICATION

QUESTI DISEGNI E PROPRIETA' ESCLUSIVA MOTOVARIO, NE E' VIETATA LA CESSIONE, LA RIPRODUZIONE, O LA VISIONE A TERZI SENZA AUTORIZZAZIONE SCRITTA.
LA MOTOVARIO S.p.A. TUTELERA' I PROPRI DIRITTI A TERMINI DI LEGGE. MOTOVARIO S.p.A. DISCLAIMS ANY ASSIGNMENT, REPRODUCTION OR DISTRIBUTION TO A THIRD PARTY WITHOUT OUR WRITTEN PERMISSION IS PROHIBITED.
MOTOVARIO S.p.A. WILL DEFEND ITS OWN RIGHTS ACCORDING TO THE LAW. MOTOVARIO IS A TRADEMARK.