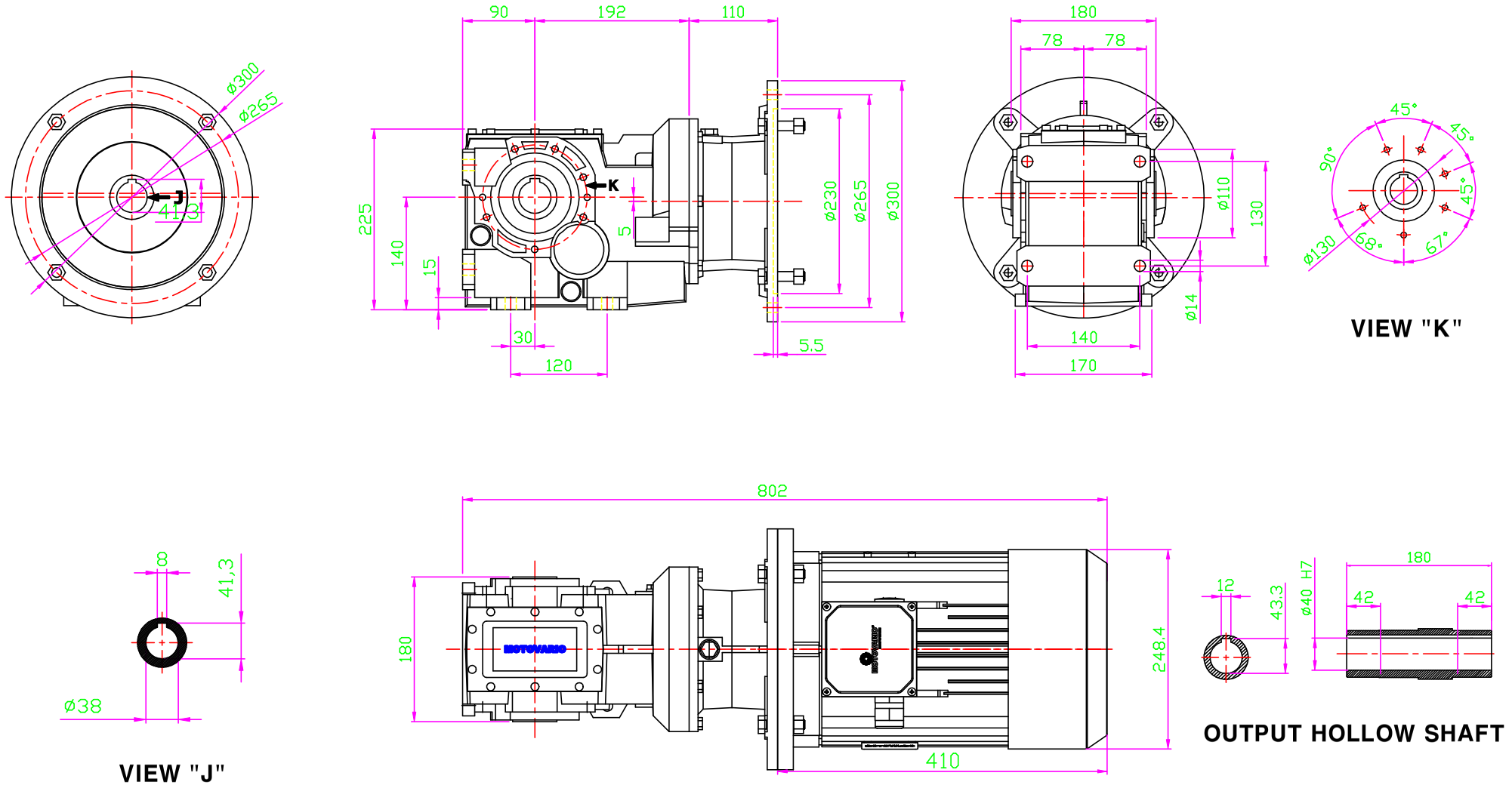

MODIFICHE
MODIFICATION

Pes / Weight	Q.ta/ty'	DENOMINAZIONE / DENOMINATION	SIGLA / STD	Materiale Material	STATO / STATE
		DIMENSIONALE			
COD. SAP		DISEGNO N. / DRAWING N. KJ-MOHB08006	SOSTITUISCE REPLAYS :	TRATTAMENTO TREATMENT	
DIAMETRI E SPALLAMENTI DA RETTIFICARE: TORNIRE SOVRAMETALLO SECONDO LA NI001		COMPLESSIVO GROUP : MOTOVARIO / HELICAL BEVEL REDUCER B083UC_PAM132B5		PROFONDITA' CEMENTAZIONE HARDENING DEPTH	
DIAMETERS AND SHOULDERS TO BE GRINDED: TURNING STOCK ACCORDING TO NI001		VERSIONE VERSION : WITH MOTOR TH132B4-IMB5 _ 7,5 KW		DUREZZA HARDNESS	
				CODICE GREZZO BLANK CODE	

TOLLERANZE GENERALI DI LAVORAZIONE GENERAL TOLERANCE OF TOOLING			DATA DATE	SIGLA STD	SCALA : 1:1 SCALE : 1:1
ALBERI / SHAFTS h11	FORI / HOLES H11	DISEGNATO DESIGNER	10/08/13	C.M.	E
ANGOLI ± 30' ANGLES ± 30'	SMUSSI E RAGGI NON QUOTATI -0.8 CHAMFERS AND RADIUS NOT SPECIFIED-0.8	VISTO CHECK			

KUKJE (주)국제산업기계
Motovario Qualified Assembly Centre

MAC
MOTOVARIO ASSEMBLY CENTRE

MOTOVARIO
HEART OF MOTION

QUESTO DISEGNO E' PROPRIETA' ESCLUSIVA MOTOVARIO, NE E' VIETATA LA CESSIONE, LA RIPRODUZIONE O LA VISIONE A TERZI SENZA AUTORIZZAZIONE SCRITTA.
LA MOTOVARIO S.p.A. DISTRIBUE L'INTERO PRODOTTO A MARCA DI CUI SIA MOTOVARIO E' UN MARCHIO REGISTRATO.
MOTOVARIO HAS THE EXCLUSIVE OWNERSHIP OF THIS DRAWING AND ACCORDING TO THE LAW, MOTOVARIO IS A TRADEMARK.
MOTOVARIO S.p.A. WILL REFUSE ANY OWN WRITTEN ACCORDING TO THE LAW, MOTOVARIO IS A TRADEMARK.